PAROS | TVPAROS10

SMANIA

TAVOLO APPOGGIO / *SIDE TABLE*

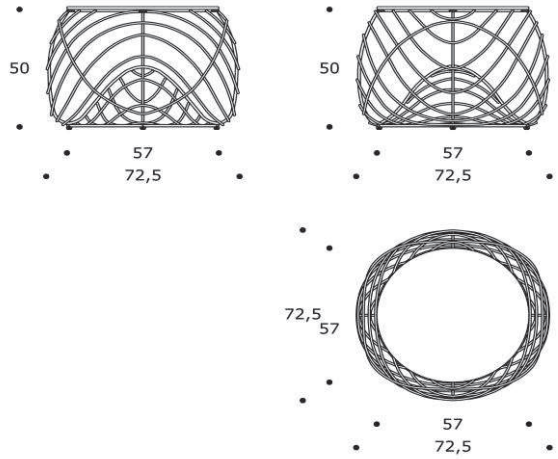

volume / volume 0,394 m³
colli / boxes 2

DESCRIZIONE / *DESCRIPTION*		CODICE / *CODE*	EURO / *EURO*
tavolo appoggio in alluminio verniciato a polvere supermatt "Effetto Goffrato", piano in cristallo temperato sp. 12 mm f.l. *"Embossed effect" supermatt powder coated aluminium side table, tempered glass top 12 mm th. polished edge*		TVPAROS10	
finitura struttura ***structure finishing***	carob / *carob* ghiaccio / *ice* notte / *midnight*		
finitura piano ***top finishing***	bronzo / *bronze* carob / *carob* notte / *midnight*		
altre finiture piano ***other top finishing***	ceramica "Calce bianco" sp. 12 mm / *"Calce bianco" ceramic 12 mm th.*	sovrapprezzo / *surcharge*	
	granito "Nero Assoluto", sp. 20 mm / *"Nero Assoluto" granite top, 20 mm th.*	sovrapprezzo / *surcharge*	
optional ***optional***	cappa di copertura / *cover*	CPCAPPA03	

N.B.: la struttura in alluminio che caratterizza questo prodotto è realizzata a mano, pertanto le eventuali diversità ed asimmetrie nelle curvature del materiale devono essere intese come caratteristiche di una lavorazione squisitamente artigianale, e non dovranno in alcun modo considerarsi difetti produttivi.

AVVERTENZE: Evitare i seguenti usi impropri: salire in piedi sul prodotto, sedersi sul bordo.

N.B.: aluminium structure characterizing this article is handmade, so any diversity and asymetries in the curving of the material must be understood as characteristics of an exquisite craftsmanship, and they should not in any way be considered manufacturing defect.

CAUTION: Avoid the following misuse: stand on the product, sit on the edge.